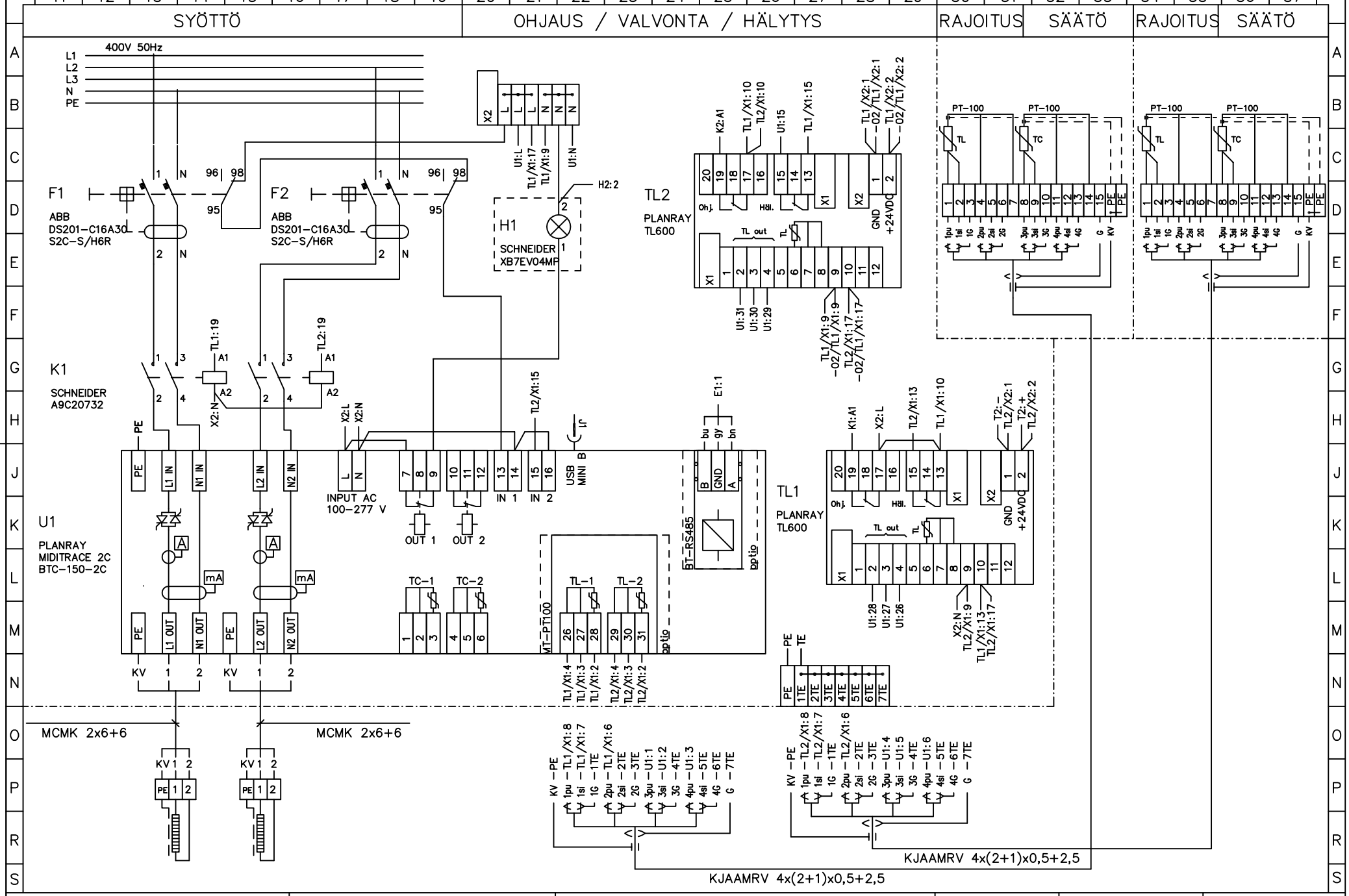

PLANRAY
- Trace Heating Automation -

Nimitys: MIDITRACE BTC-150-2C
1-VAIHEINEN LÄHTÖ 2KPL EX TL600
KESKUS
JOHDOTUS- JA VIRTAPIIRIKAAVIO

CADS 16.0	Sähköpos. -01	Konepos.
Suunn. 2110 SK	Planray n:o BTC-150-2C-EX	Lehti/lehtiä
Piirt. 2110 SK	Piirustus n:o	Muutos
Tark.		

A muutos B muutos C muutos D muutos E muutos F muutos