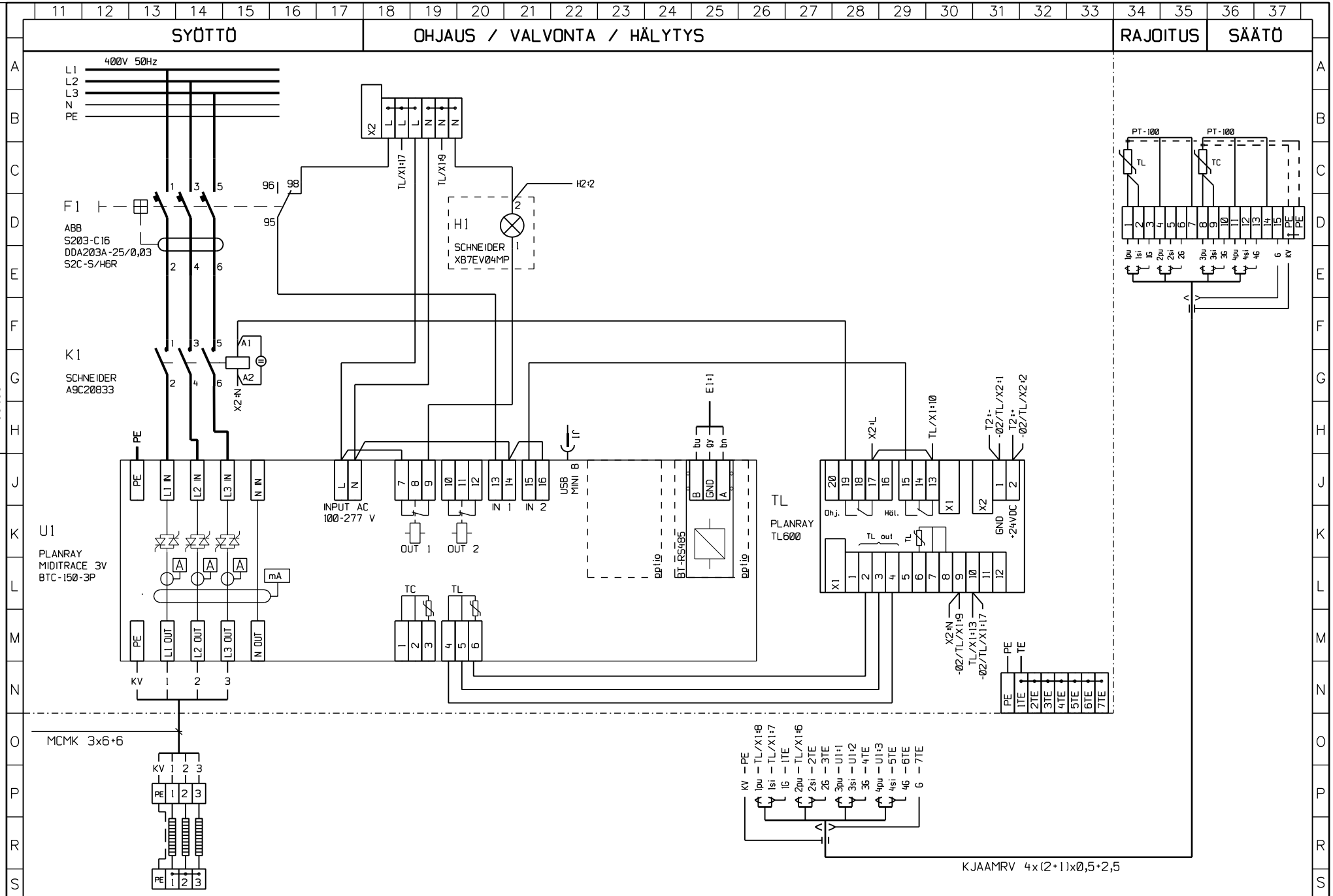

PLANRAY - Trace Heating Automation -		Nimitys: MIDITRACE BTC-150-3P 3-VAIHEINEN LÄHTÖ EX TL600 KESKUS JOHDOTUS- JA VIRTAPIIRIKAAVIO	CADS 16.0	Sähköpos. -01	Konepos.
			Suunn. 2008 SK	Planray n:o BTC-150-3P-3P	Lehti/lehtiä
			Piirt. 2008 SK	Piirustus n:o	Muutos
			Tark.		

A muutos B muutos C muutos D muutos E muutos F muutos