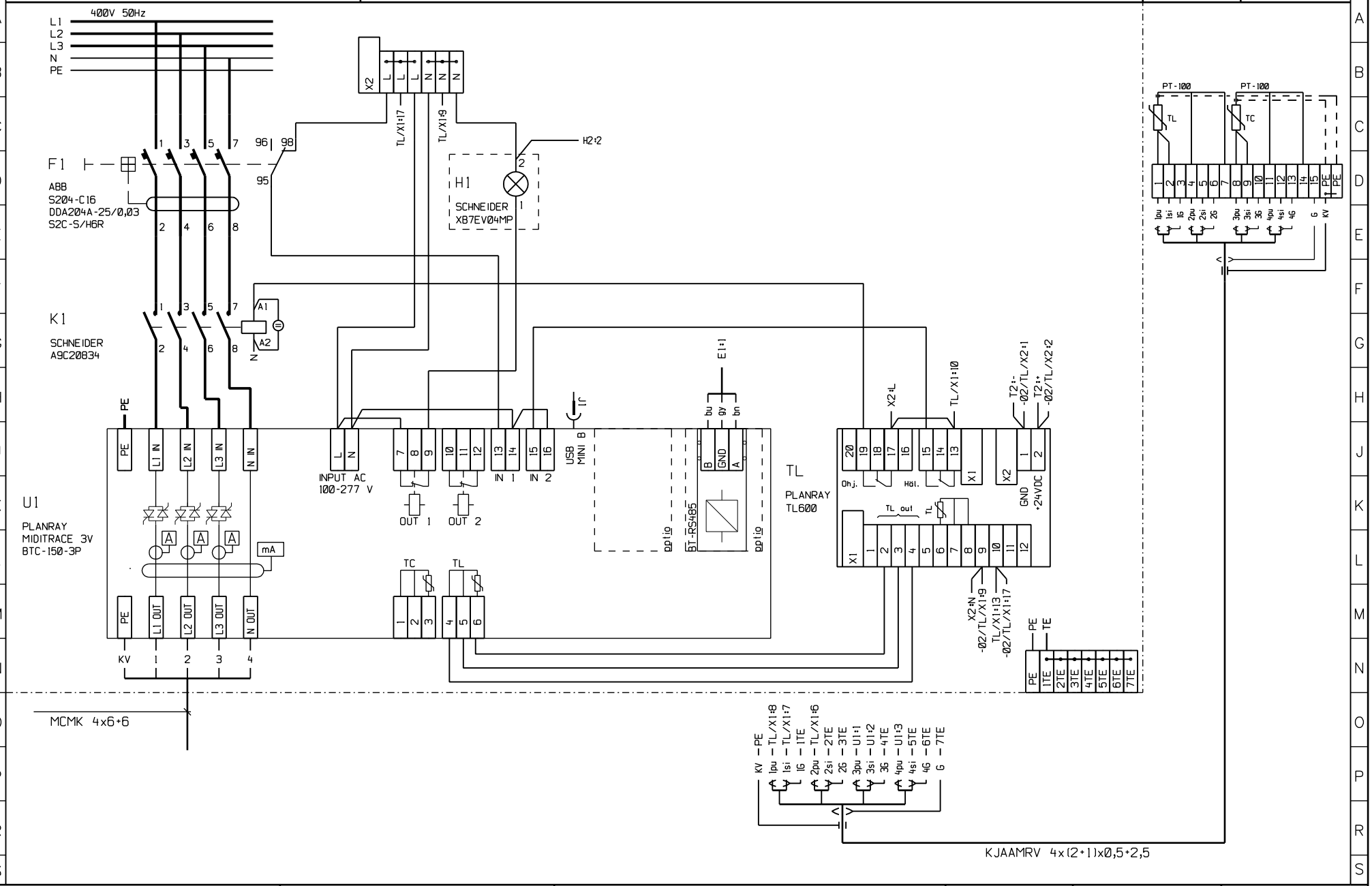

PLANRAY
- Trace Heating Automation -

Nimitys: MIDITRACE BTC-150-3P
4-NAPAINEN LÄHTÖ
KESKUS
JOHDOTUS- JA VIRTAPIIRIKAAVIO

CADS 16.0	Sähköpos. -01	Konepos.
Suunn. 2008 SK	Planray n:o BTC-150-3P-4P	Lehti/lehtiä
Piirt. 2008 SK	Piirustus n:o	Muutos
Tark.		